مادة الرياضيات

الصف السادس

مراجعة الوحدة 10

الحجم ومساحة السطح

الفصل الدراسى الثالث

1- أوجد حجم الحاوية التي يبلغ قياس طولها 4cm و 5cm ارتفاعا و 8.5cm عرضا ؟

a) $170cm^3$ b) $85cm^3$ c) $170cm^2$ d) 171cm

2- صندوق عدة صيد يبلغ طوله 13cm وعرضه 6cm وارتفاعه 2.5cm . ما حجم الصندوق ؟

a) $195cm^2$ b) $195cm^3$ c) $97.5cm^3$ d)$159cm^3$

3- في اليابان ابتكر المزارعون بطيخا على شكل مناشير مستطيلة القاعدة . احسب حجم البطيخة التي على شكل منشور إذا كان طولها 25cm وعرضها 20cm وارتفاعها 22cm ؟

a) $11,000cm^2$ b) $11,000cm^3$ c) $11,0cm^3$ d)$11cm^3$

4- أوجد قيمة البعد المجهول في المنشور مستطيل القاعدة $v= 84m^3$, l=6m , w=4m , h=?

a) 3.5m b) 14 m c) 3.6m d) 7m

5- أوجد قيمة البعد المجهول في منشور مستطيل القاعدة $v= 94.5m^3$, l=7m , h=3m , w=?

a) $4.5m^2$ b) 5.4m c) 4.5m d) 45m

6- أحسب حجم نموذج على شكل منشور ثلاثي مساحة قاعدته $32m^2$ وارتفاعه 6m ؟

a) $192m^2$ b) $192m^3$ c) $193m^3$ d) $195m^3$

7- مدرج للكراسي المتحركة على شكل منشور ثلاثي .تبلغ مساحة قاعدته $37.5m^2$ وارتفاعه 5m

أحسب حجمه ؟

a) $187.5m^2$ b) $187.5m^3$ c) $186.5m^3$ d) $188.5m^3$

8- منشور ثلاثي ارتفاعه 9 cm . القاعدة المثلثة طول قاعدتها 3cm وارتفاعها 8cm .أحسب

حجم المنشور ؟

a) $108cm^2$ b) $108cm^3$ c) $216cm^3$ d) $216m^2$

9- يمتلك عيسى مشتلا على شكل منشور ثلاثي ارتفاعه 10m والقاعدة المثلثة طول قاعدتها 6m

وارتفاعها 3 m . احسب حجم المشتل ؟

a) $90m^2$ b) $90m^3$ c) $9.10m^3$ d) $91m^3$

10- لدى مازن قطعة من كعكة الجبن على شكل منشور ثلاثي في غذائه . ارتفاعها 13m وطول قاعدته المثلثة 8m وارتفاعها 10m . احسب حجم قطعة كعكة الجبن ؟

a) $520m^2$ b) $520m^3$ c) $502m^3$ d) $521m^3$

11- أوجد قيمة البعد المجهول في المنشور الثلاثي طول القاعدة = 2 m ارتفاع القاعدة = 5 m

حجمه = $55m^3$ h=?

a) 1.1m b) 111m c) 11m d) $11m^2$

12- منشور رباعي مستطيل القاعدة طوله 5 m وعرضه 3 m وارتفاعه 2 m يكون حجمه ؟

a) $60m^3$ b) $30m^3$ c) $15m^3$ d)$31m^3$

13- منشور رباعي مساحة القاعدة 30 m وارتفاعه 4 m فان حجمه يساوي ؟

a) $120m^2$ b) $120m^3$ c) 121 m^3 d) $122m^3$

14- أوجد حجم المنشور ؟

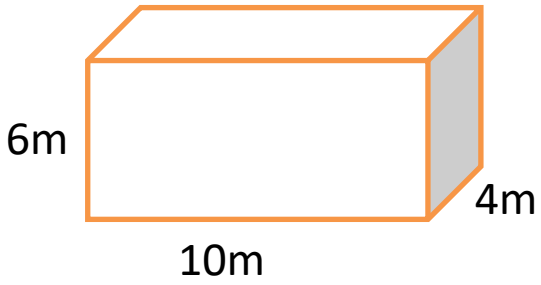

a) $240m^2$ b) $120m^3$

c) $240m^3$ d) $120m^2$

15- أوجد البعد المجهول في المنشور الرباعي اذا كان حجمه $v = 84m^3$ ؟

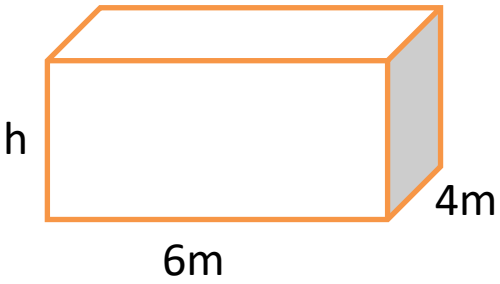

a) $3.5m^2$ b) 3m

c) $3m^2$ d) 3.5m

16- أوجد حجم المنشور الثلاثي ؟

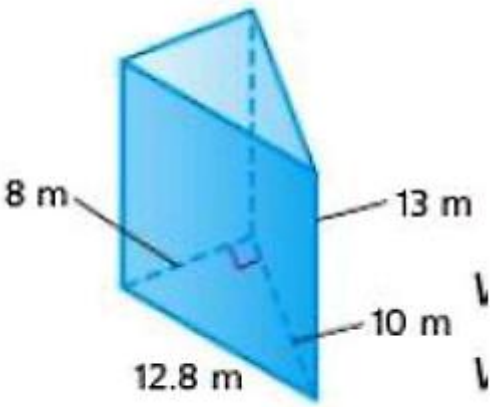

a) $665.5m^3$ b) $126m^3$

c) $520m^3$ d) $832m^3$

17- أوجد البعد المجهول في المنشور الثلاثي ؟

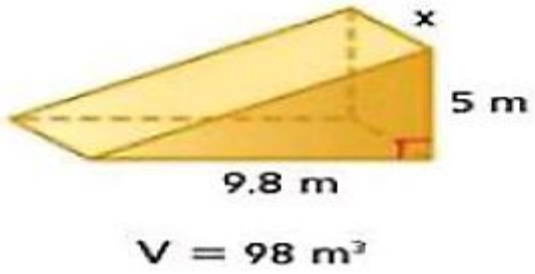

a) 7m b) 5m

c) 5m d) 4m

18- أوجد البعد المجهول في الشكل ؟

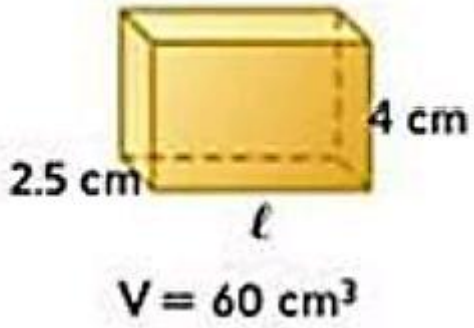

a) 6cm b) 3cm

c) 4cm d) 2cm

19- أوجد حجم المنشور المقابل ؟

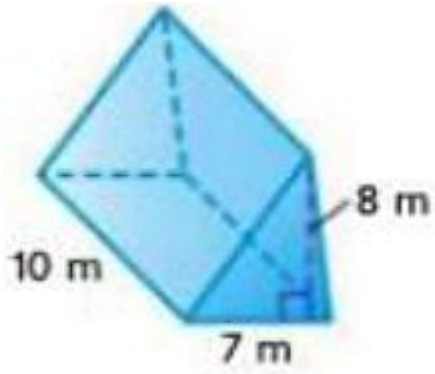

a) $560m^3$ b) $280m^3$

c) $38m^3$ d) $28m^3$

20- أوجد حجم المنشور المقابل ؟

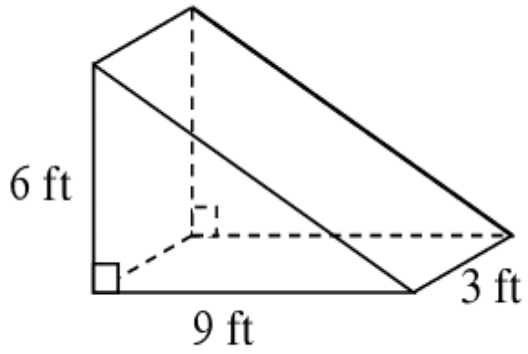

a) $162ft^3$ b) $54ft^3$

c) $27ft^3$ d) $81ft^3$

21- أوجد مساحة سطح المنشور مستطيل القاعدة ؟

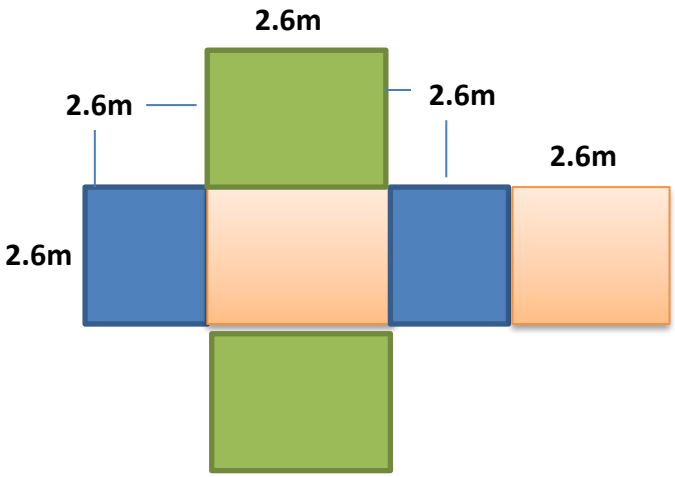

a) $40.56m^2$ b) $40.12m^2$

c) $40.65m^2$ d) $40.15m^2$

22- أوجد مساحة سطح المنشور مستطيل القاعدة ؟

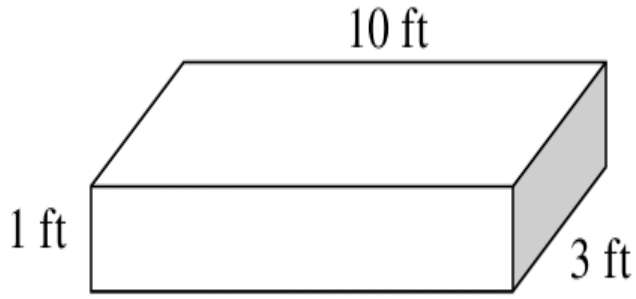

a) $43ft^2$ b) $86ft^2$

c) $30ft^2$ d) $10ft^2$

23- أوجد مساحة سطح المنشور مستطيل القاعدة ؟

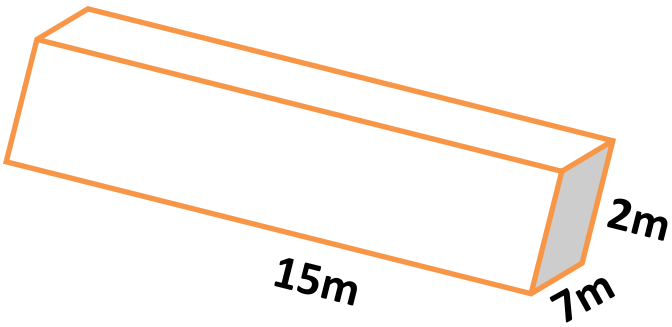

a) $289cm^2$ b) $299cm^2$

c) $298cm^2$ d) $290cm^2$

24- أوجد مساحة سطح المنشور الثلاثي ؟

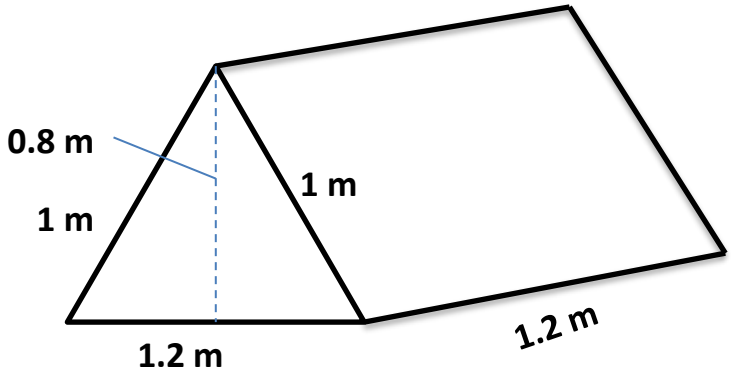

a) $4.8m^2$ b) $4.5m^2$

c) $4.9m^2$ d) $4.6m^2$

25- أوجد مساحة سطح المنشور الثلاثي ؟

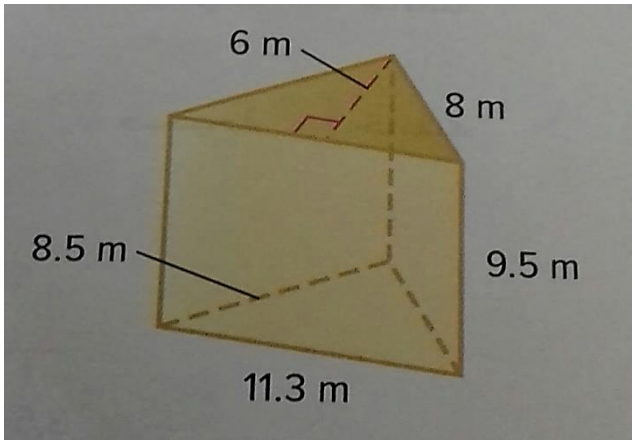

a) $331.9m^2$ b) $331.7m^2$

c) $331.8m^2$ d) $331.5m^2$

26- أوجد مساحة سطح الشكل الهرمي ؟

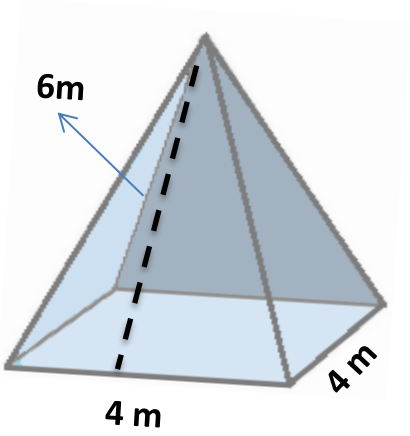

a) $64m^2$ b) $65m^2$

c) $66m^2$ d) $63m^2$

27- أوجد مساحة سطح الشكل الهرمي ؟

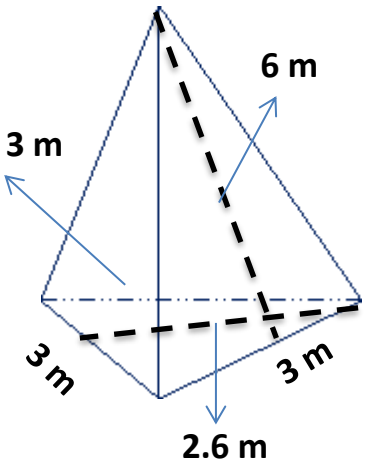

a) $16.2m^2$ b) $23.4m^2$

c) $30.9m^2$ d) $46.8m^2$

28- كيس شاي على شكل هرم مربع القاعدة طول ضلع قاعدته 4cm وارتفاعه المائل 4.5cm

فكم يلزم من الشبك لعمل كيس الشاي هذا ؟

a) $50cm^2$ b) $52cm^2$ c) $55cm^2$ d) 52cm

29- جائزة للتمثيل على شكل هرم مربع القاعدة ذات قاعدة يبلغ طول كل ضلع فيها 6cm

وارتفاعه المائل 8cm . ما مساحة سطح هذه الجائزة ؟

a) $132cm^2$ b) $133cm^2$ c) $133cm^2$ d) 132cm

مادة الرياضيات

الصف السادس

حل مراجعة الوحدة 10

الحجم ومساحة السطح

الفصل الدراسى الثالث

1- أوجد حجم الحاوية التي يبلغ قياس طولها 4cm و 5cm ارتفاعا و 8.5cm عرضا ؟

a) $170cm^3$ b) $85cm^3$ c) $170cm^2$ d) 171cm

2- صندوق عدة صيد يبلغ طوله 13cm وعرضه 6cm وارتفاعه 2.5cm . ما حجم الصندوق ؟

a) $195cm^2$ b) $195cm^3$ c) $97.5cm^3$ d) $159cm^3$

3- في اليابان ابتكر المزارعون بطيخا على شكل مناشير مستطيلة القاعدة . احسب حجم البطيخة التي على شكل منشور إذا كان طولها 25cm وعرضها 20cm وارتفاعها 22cm ؟

a) $11,000cm^2$ b) $11,000cm^3$ c) $11,0cm^3$ d) $11cm^3$

4- أوجد قيمة البعد المجهول في المنشور مستطيل القاعدة $v= 84m^3$, l=6m , w=4m , h=?

a) 3.5m b) 14 m c) 3.6m d) 7m

5- أوجد قيمة البعد المجهول في منشور مستطيل القاعدة $v= 94.5m^3$, l=7m , h=3m , w=?

a) $4.5m^2$ b) 5.4m c) 4.5m d) 45m

6- أحسب حجم نموذج على شكل منشور ثلاثي مساحة قاعدته $32m^2$ وارتفاعه 6m ؟

a) $192m^2$ b) $192m^3$ c) $193m^3$ d) $195m^3$

7- مدرج للكراسي المتحركة على شكل منشور ثلاثي .تبلغ مساحة قاعدته $37.5m^2$ وارتفاعه 5m

أحسب حجمه ؟

a) $187.5m^2$ b) $187.5m^3$ c) $186.5m^3$ d) $188.5m^3$

8- منشور ثلاثي ارتفاعه 9 cm . القاعدة المثلثة طول قاعدتها 3cm وارتفاعها 8cm .أحسب

حجم المنشور ؟

a) $108cm^2$ b) $108cm^3$ c) $216cm^3$ d) $216m^2$

9- يمتلك عيسى مشتلا على شكل منشور ثلاثي ارتفاعه 10m والقاعدة المثلثة طول قاعدتها 6m

وارتفاعها 3 m . احسب حجم المشتل ؟

a) $90m^2$ b) $90m^3$ c) $9.10m^3$ d) $91m^3$

10- لدى مازن قطعة من كعكة الجبن على شكل منشور ثلاثي في غذائه . ارتفاعها 13m وطول قاعدته المثلثة 8m وارتفاعها 10m . احسب حجم قطعة كعكة الجبن ؟

a) $520m^2$ b) $\underline{520m^3}$ c) $502m^3$ d) $521m^3$

11- أوجد قيمة البعد المجهول في المنشور الثلاثي طول القاعدة = 2 m ارتفاع القاعدة = 5 m

حجمه = $55m^3$ h=?

a) 1.1m b) 111m c) <u>11m</u> d) $11m^2$

12- منشور رباعي مستطيل القاعدة طوله 5 m وعرضه 3 m وارتفاعه 2 m يكون حجمه ؟

a) $60m^3$ b) $\underline{30m^3}$ c) $15m^3$ d)$31m^3$

13- منشور رباعي مساحة القاعدة 30 m وارتفاعه 4 m فان حجمه يساوي ؟

a) $120m^2$ b) $\underline{120m^3}$ c) $121\ m^3$ d) $122m^3$

14- أوجد حجم المنشور ؟

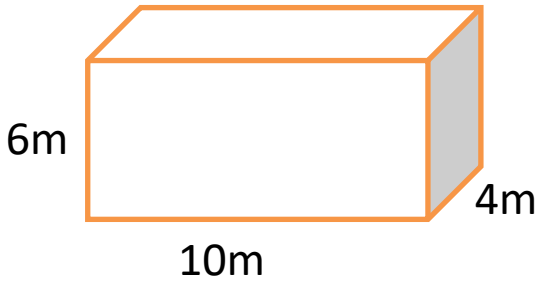

a) $240m^2$ b) $120m^3$

c) $\underline{240m^3}$ d) $120m^2$

15- أوجد البعد المجهول في المنشور الرباعي اذا كان حجمه $v = 84m^3$ ؟

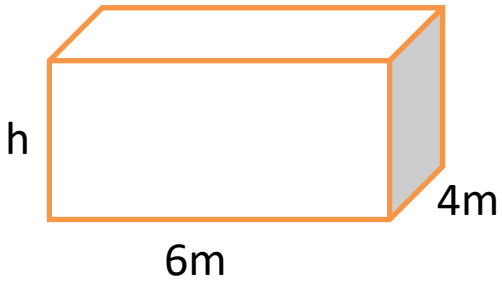

a) $3.5m^2$ b) 3m

c) $3m^2$ d) $\underline{3.5m}$

16- أوجد حجم المنشور الثلاثي ؟

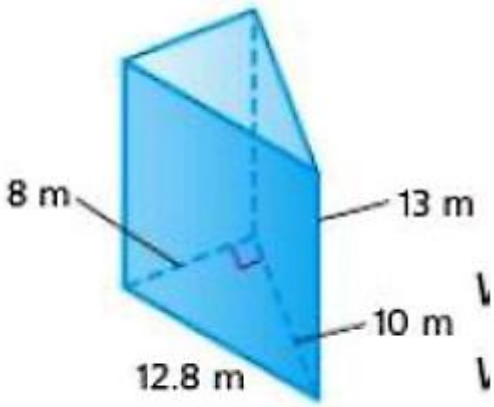

a) $665.5m^3$ b) $126m^3$

c) $\underline{520m^3}$ d) $832m^3$

17- أوجد البعد المجهول في المنشور الثلاثي ؟

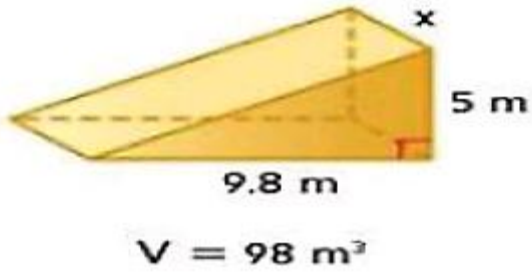

a) 7m b) 5m

c) 5m d) 4m

18- أوجد البعد المجهول في الشكل ؟

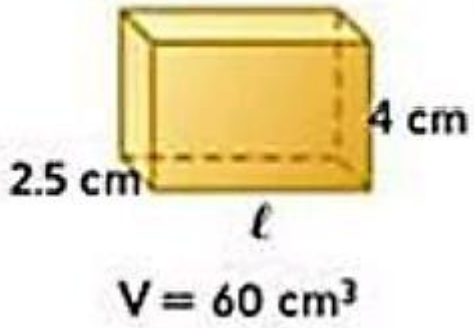

a) 6cm b) 3cm

c) 4cm d) 2cm

19- أوجد حجم المنشور المقابل ؟

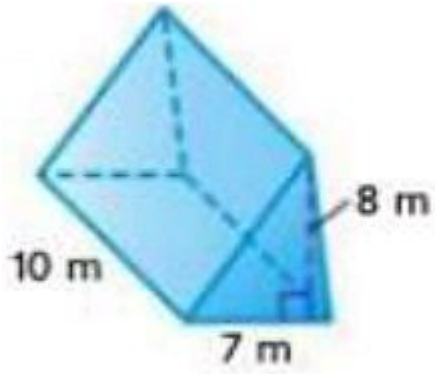

a) $560m^3$ b) $280m^3$

c) $38m^3$ d) $28m^3$

20- أوجد حجم المنشور المقابل ؟

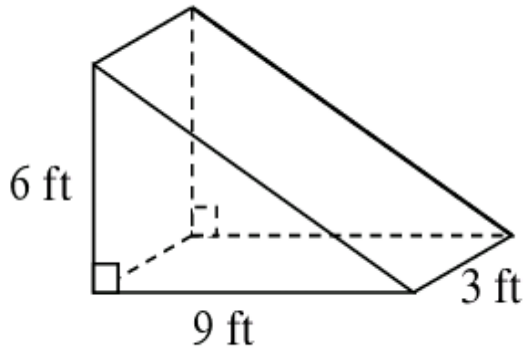

a) $162ft^3$ b) $54ft^3$

c) $27ft^3$ d) $81ft^3$

21- أوجد مساحة سطح المنشور مستطيل القاعدة ؟

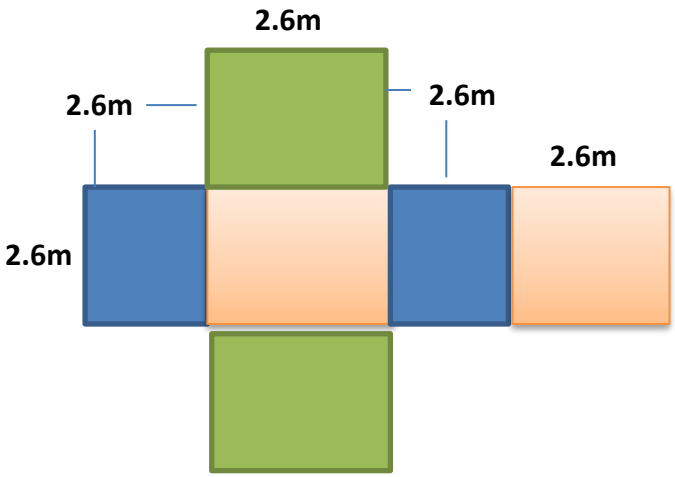

a) $40.56m^2$ b) $40.12m^2$

c) $40.65m^2$ d) $40.15m^2$

22- أوجد مساحة سطح المنشور مستطيل القاعدة ؟

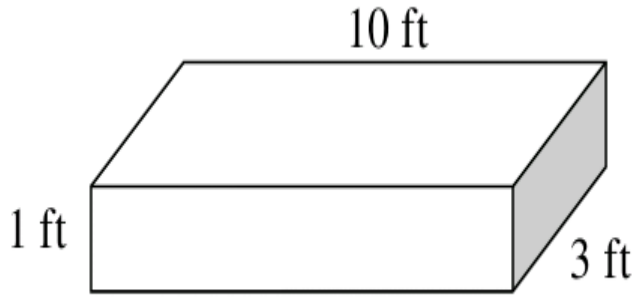

a) $43ft^2$ b) $86ft^2$

c) $30ft^2$ d) $10ft^2$

23- أوجد مساحة سطح المنشور مستطيل القاعدة ؟

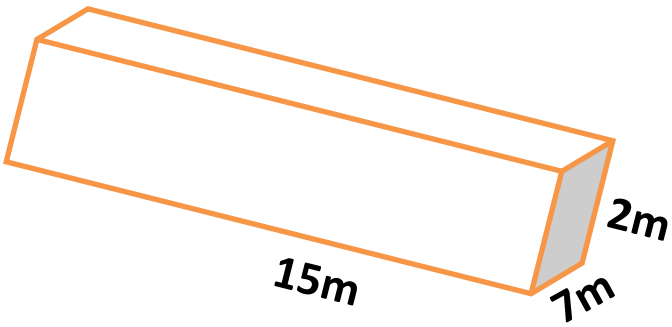

a) $289cm^2$ b) $299cm^2$

c) $298cm^2$ d) $290cm^2$

24- أوجد مساحة سطح المنشور الثلاثي ؟

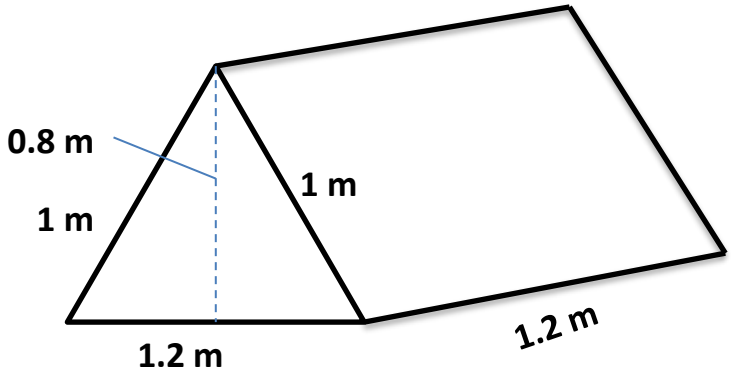

a) $4.8m^2$ b) $4.5m^2$

c) $4.9m^2$ d) $4.6m^2$

25- أوجد مساحة سطح المنشور الثلاثي ؟

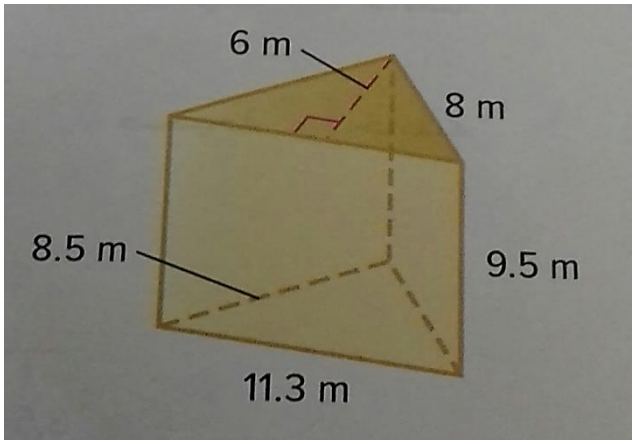

a) $331.9m^2$ b) $331.7m^2$

c) $331.8m^2$ d) $331.5m^2$

26- أوجد مساحة سطح الشكل الهرمي ؟

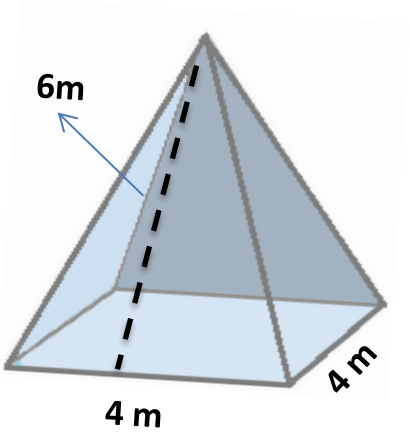

a) $64m^2$ b) $65m^2$

c) $66m^2$ d) $63m^2$

27- أوجد مساحة سطح الشكل الهرمي ؟

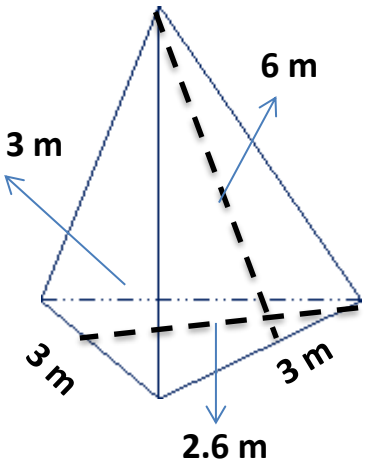

a) $16.2m^2$ b) $23.4m^2$

c) $30.9m^2$ d) $46.8m^2$

28- كيس شاي على شكل هرم مربع القاعدة طول ضلع قاعدته 4cm وارتفاعه المائل 4.5cm

فكم يلزم من الشبك لعمل كيس الشاي هذا ؟

a) $50cm^2$ b) $52cm^2$ c) $55cm^2$ d) 52cm

29- جائزة للتمثيل على شكل هرم مربع القاعدة ذات قاعدة يبلغ طول كل ضلع فيها 6cm

وارتفاعه المائل 8cm . ما مساحة سطح هذه الجائزة ؟

a) $132cm^2$ b) $133cm^2$ c) $133cm^2$ d) 132cm